Leben im Bad
Living bathrooms

L-Cube # LC 5816

Montageanleitung

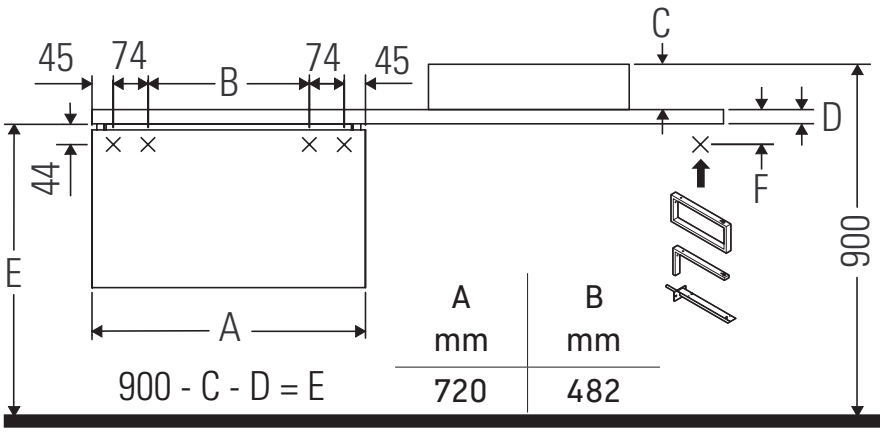

A mm	B mm
720	482

F	D=30 mm	D=45 mm
	80	66
	80	66
	46	31

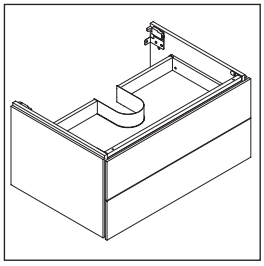

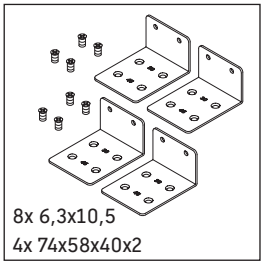

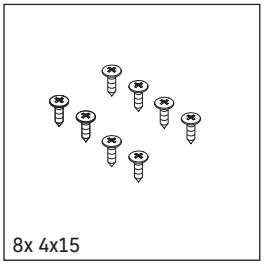

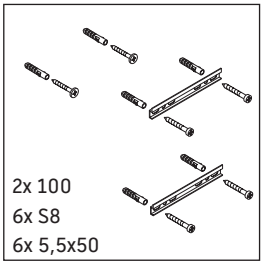

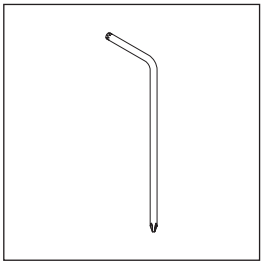

Bohrmaße beachten!

Alle weiteren Montageanleitungen beachten!

Verwendungshinweise

Die Badmöbelserie entspricht den gültigen Normen und Richtlinien zum Zeitpunkt der Auslieferung und ist für den Einsatz in Bädern konzipiert.
Eine direkte Benetzung mit Wasser z. B. beim Duschen ist zu vermeiden.
Keramiken breiter als 600 mm müssen an der Wand befestigt werden.
Technische Verbesserungen und optische Veränderungen an den abgebildeten Produkten behalten wir uns vor.

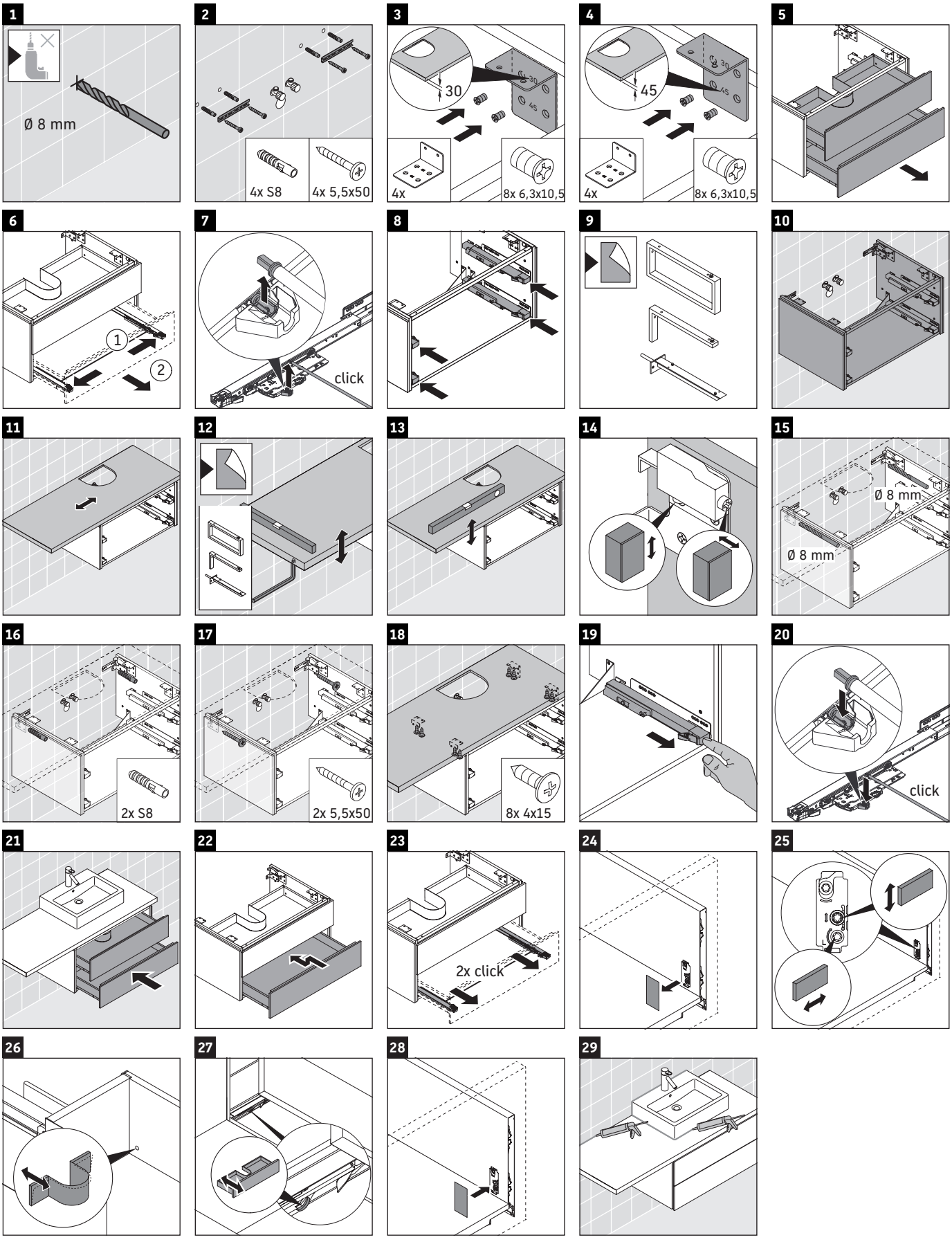

Best.-Nr. LC5816/16.11.1

Duravit AG, Werderstr. 36, 78132 Hornberg, Germany, Phone +49 78 33 700, Fax +49 78 33 70 289, info@duravit.de, www.duravit.de

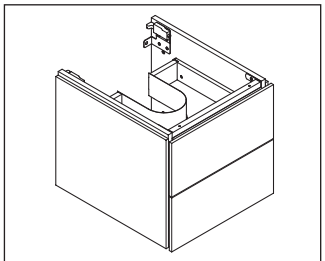

LC 5805 – # LC 5809
LC 5815 – # LC 5819

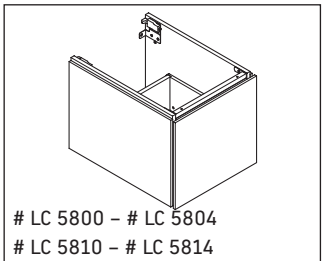

LC 5800 – # LC 5804
LC 5810 – # LC 5814
LC 5820 – # LC 5824
LC 5830 – # LC 5834

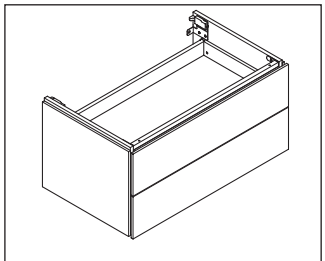

LC 5825 – # LC 5829
LC 5835 – # LC 5839

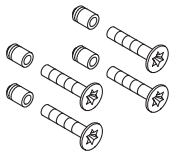

8x 4x8
8x 4x20

1

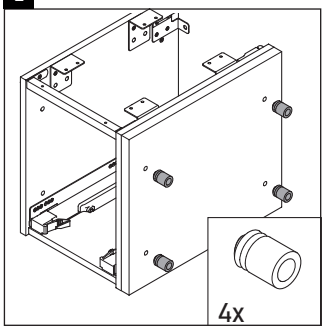

2

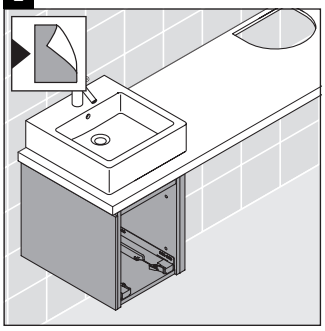

3

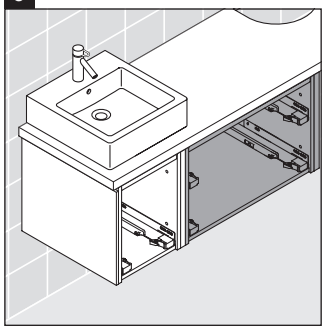

4

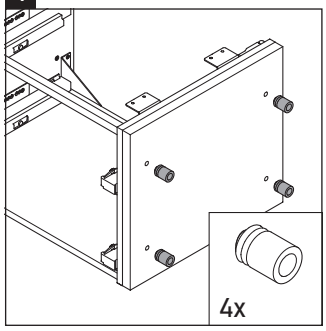

5

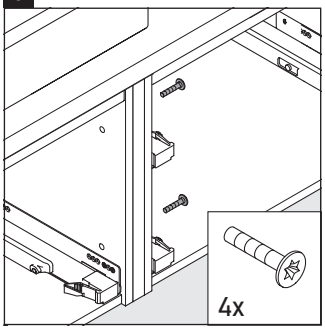

6

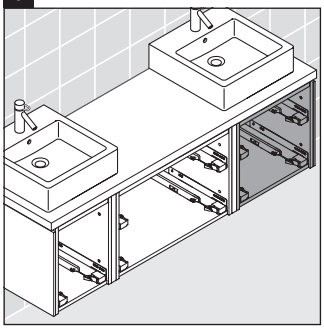

7

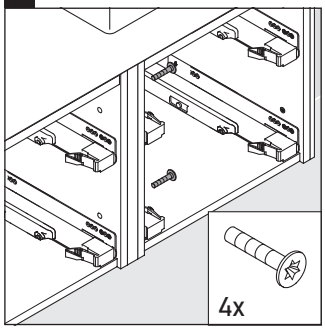

8

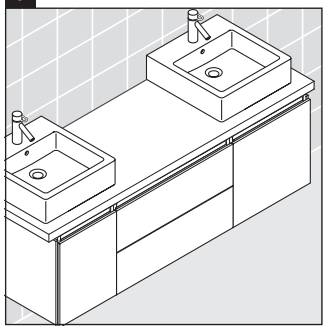

Duravit AG, Werderstr. 36, 78132 Hornberg, Germany, Phone +49 78 33 700, Fax +49 78 33 70 289, info@duravit.de, www.duravit.de