Brioso # BR 5105

Montageanleitung

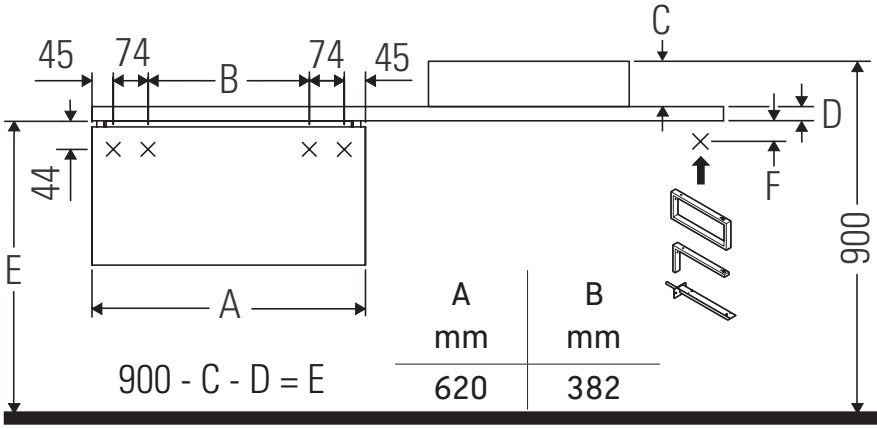

900 - C - D = E

A mm	B mm
620	382

F	D=30 mm	D=45 mm
	80	66
	80	66
	46	31

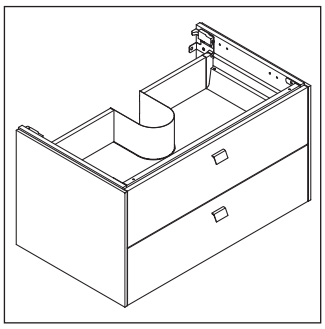

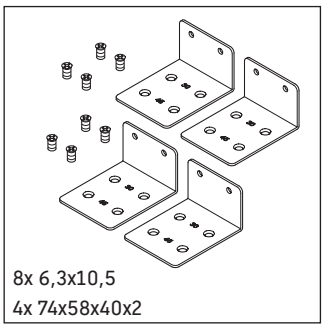
8x 6,3x10,5
4x 74x58x40x2

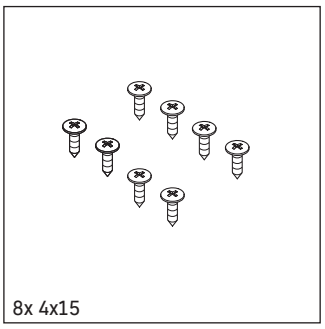
8x 4x15

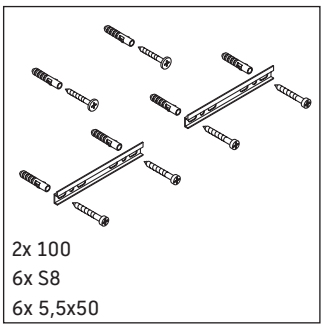
2x 100
6x S8
6x 5,5x50

Bohrmaße beachten!

Alle weiteren Montageanleitungen beachten!

Verwendungshinweise

Die Badmöbelserie entspricht den gültigen Normen und Richtlinien zum Zeitpunkt der Auslieferung und ist für den Einsatz in Bädern konzipiert.
Eine direkte Benetzung mit Wasser z. B. beim Duschen ist zu vermeiden.
Keramiken breiter als 600 mm müssen an der Wand befestigt werden.
Technische Verbesserungen und optische Veränderungen an den abgebildeten Produkten behalten wir uns vor.

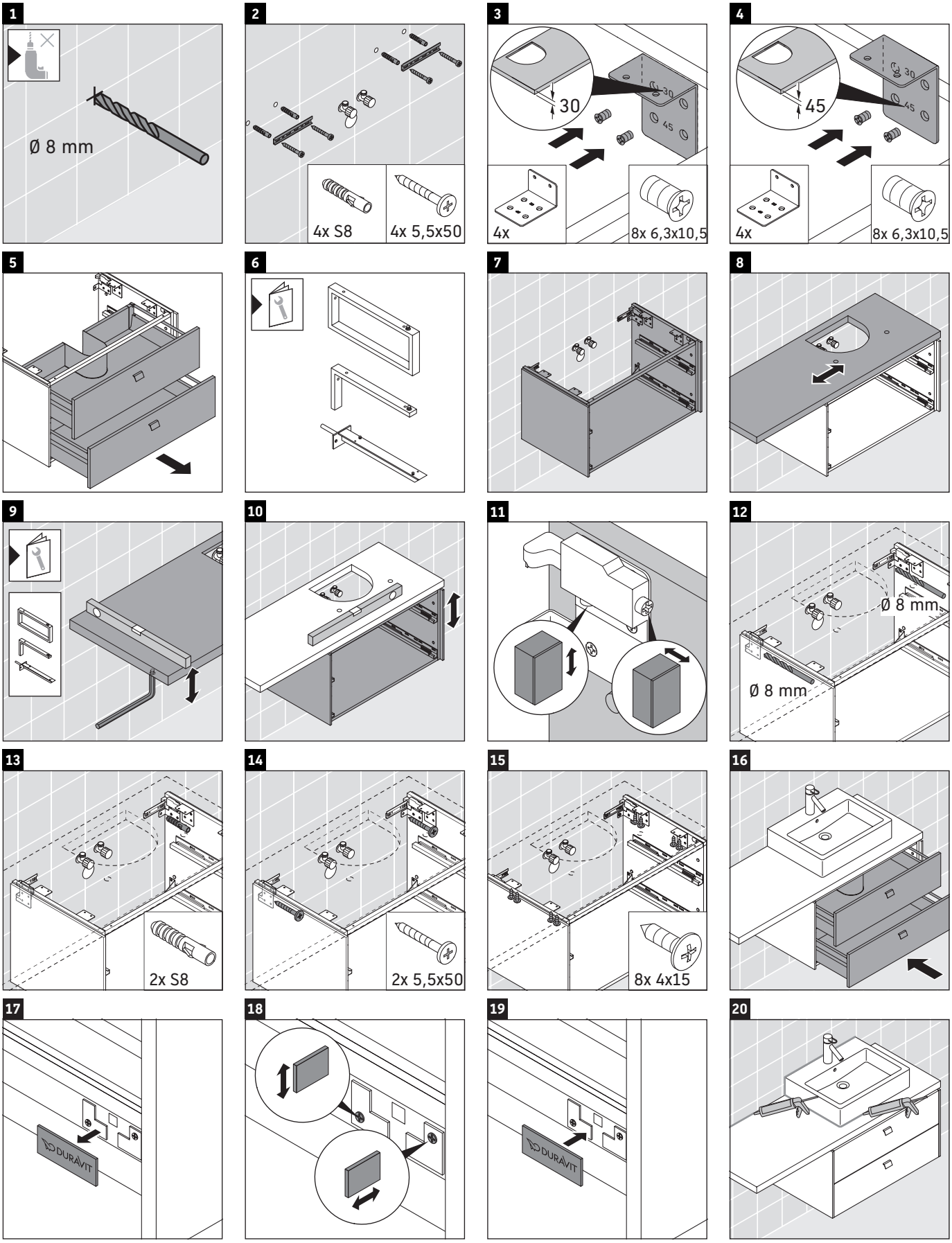

Best.-Nr. BR5105/18.01.1

Duravit AG, Werderstr. 36, 78132 Hornberg, Germany, Phone +49 78 33 70, Fax +49 78 33 700 289, info@duravit.de, www.duravit.de